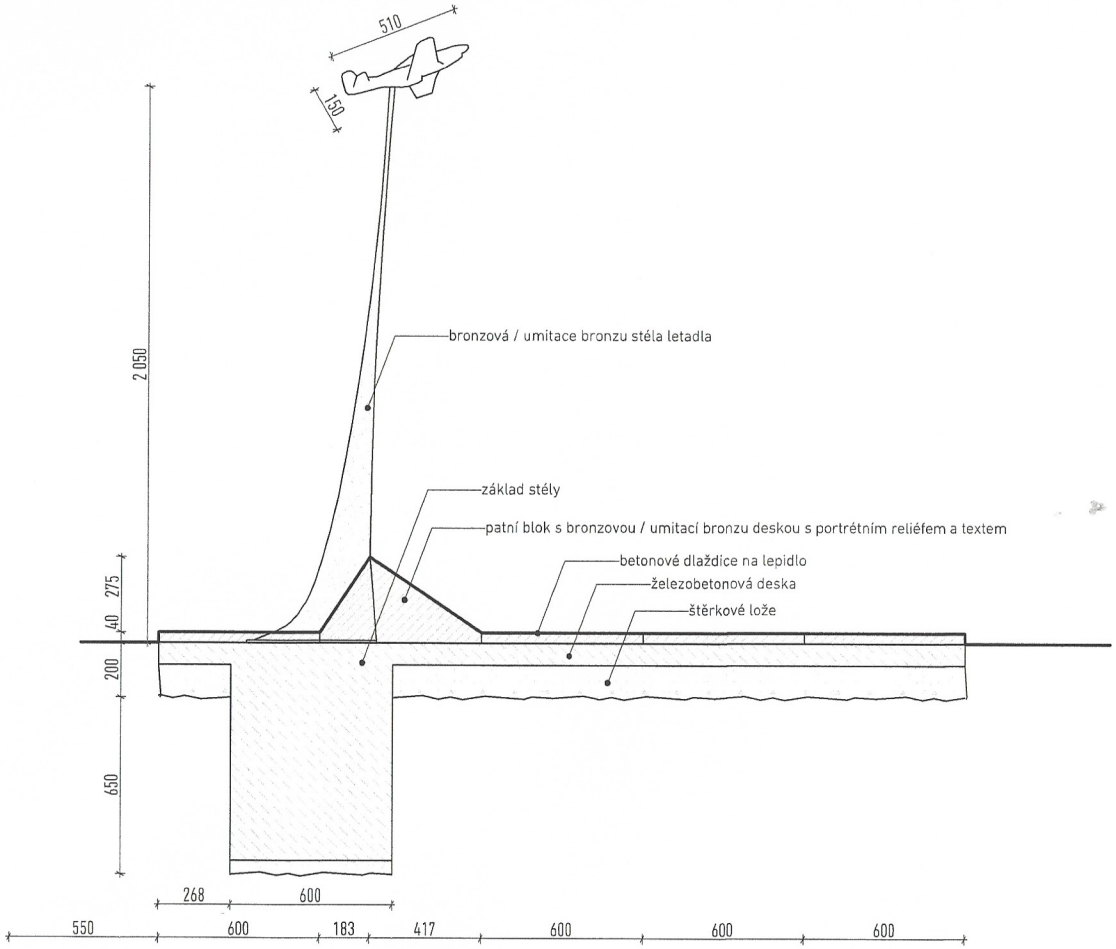

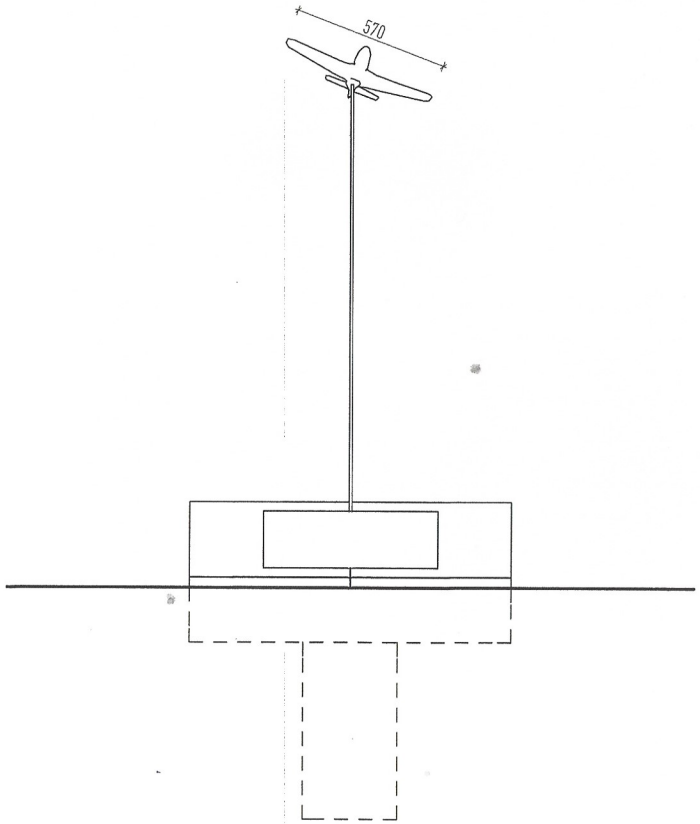

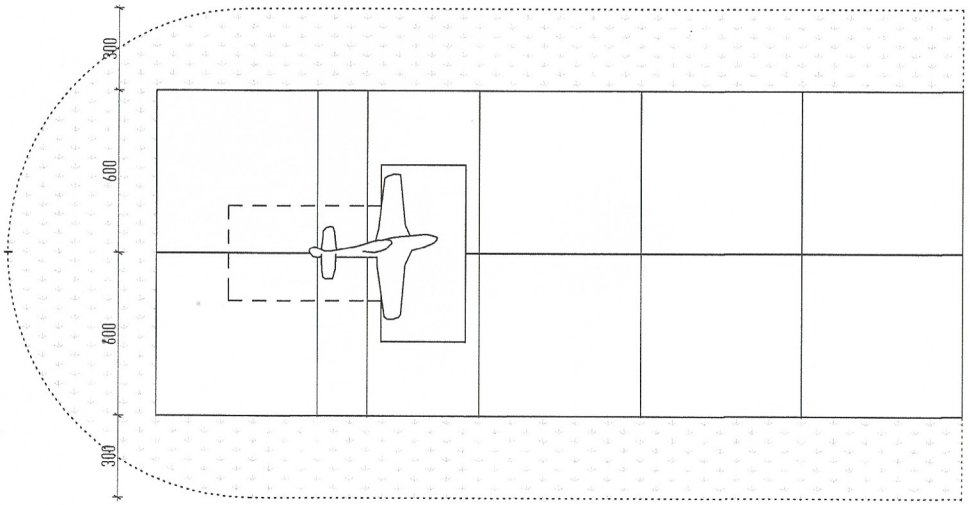

2 - TECHNICKÉ NÁKRESY POMNÍKU

HUDÁK

w h-ar.ch
e hudak@h-ar.ch
g +420 723 855 335
a Prokopova 15, 130 00 Praha

©2021 Ing. arch. Lukáš Hudák